Typ / Kenngröße	K 11	K 12
Anschlußgewinde	G 1/4	G 3/8
Bauart	3/2 Wegeventil, Abluft gefaßt	
Einbaulage	beliebig	
Eingangsdruck	Pe max. 16 bar	
Mediums- und Umgebungstemperatur	-10 bis 60 °C	
Nenndurchfluß	Qn 2800 l/min (bei Pe = 6 bar, delta P = 1 bar)	
Betätigung	Knebel 90° drehbar	
Befestigungsart	2 Durchgangsbohrungen oder Winkel	
Gewicht	0,360 kg	

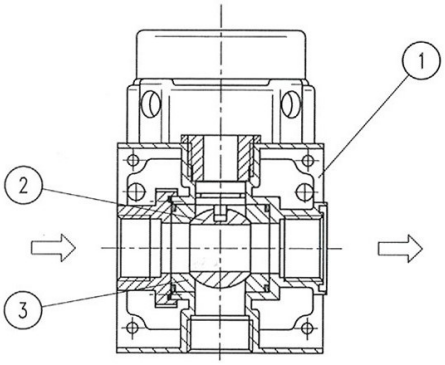

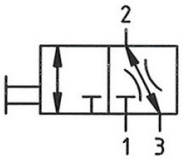

Ersatz-Teile

Nr	Benennung	Werkstoff	Bestell-Nr.
1	Kopfstück	Zink - Z 410	---
2	Kugelküken	Ms	---
3	Backe	PTFE	---

Baugruppe 1

Bestellhinweis

K **

Typ

1 Anschluß

2 Varianten

Bestellbeispiel: K 11

1	Anschluß	
	11	G 1/4
	12	G 3/8
2	Varianten	

Handhabungs-Hinweise

- Mit konischen Klammern und Halbgewinden einfache Verblockung
- Zusammenbau mehrerer Einzelgeräte erfordert Koppelpaket(e) KP 11
- Zusammenbau mehrerer Einzelgeräte, mit schmalem Verteiler Z 11, erfordert Koppelpaket(e) KP 11 Z
- Umbau zu einem 2/2 Wegeventil: Entlüftungbohrung "R" verschließen
- Durch Vorhängeschloß abschließbar (Bügelhöhe 20 mm)

Technische Änderungen sowie Irrtümer vorbehalten. Die Eignungsprüfung obliegt dem/der Anwender*in. Die angegebenen Daten stellen keine rechtlich zugesicherten Eigenschaften dar.

Kugelhahn

Serie »multifix«

Artikel Nr. K 11 und K 12 – Ident Nr. 100611 und 100612

RIEGLER

Abmessungen (mm)

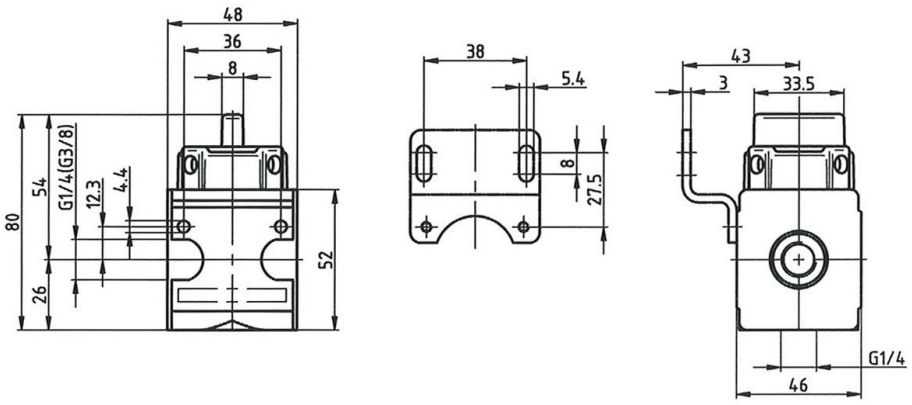

Durchflußcharakteristik

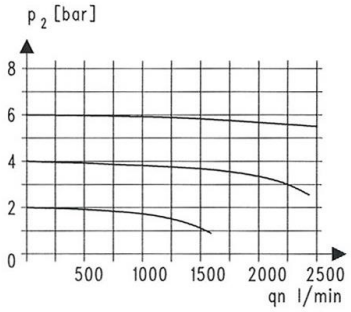

Zubehör

Winkel

Typ: ZW 11